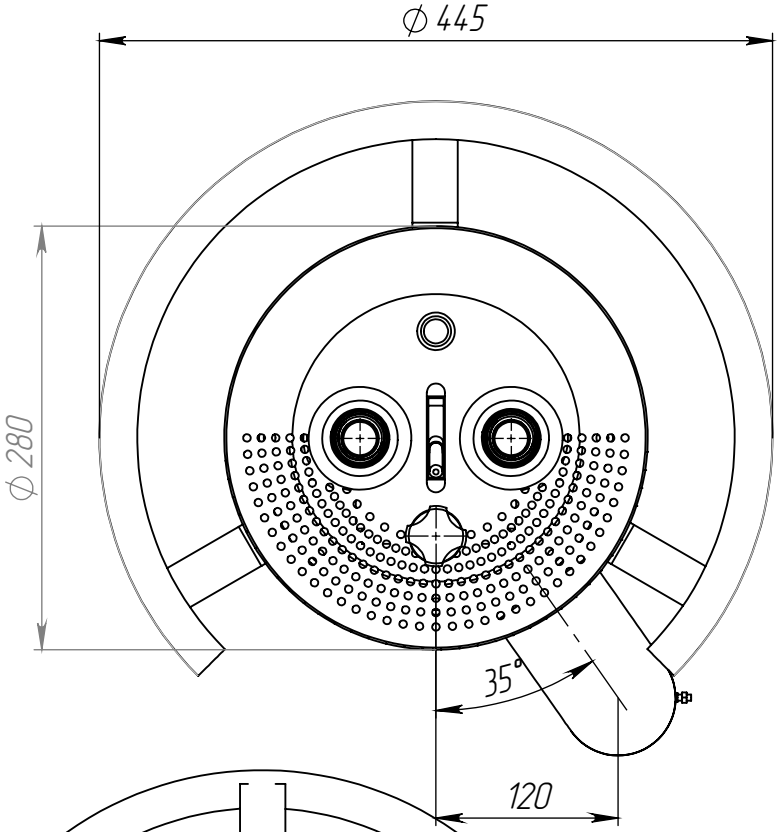

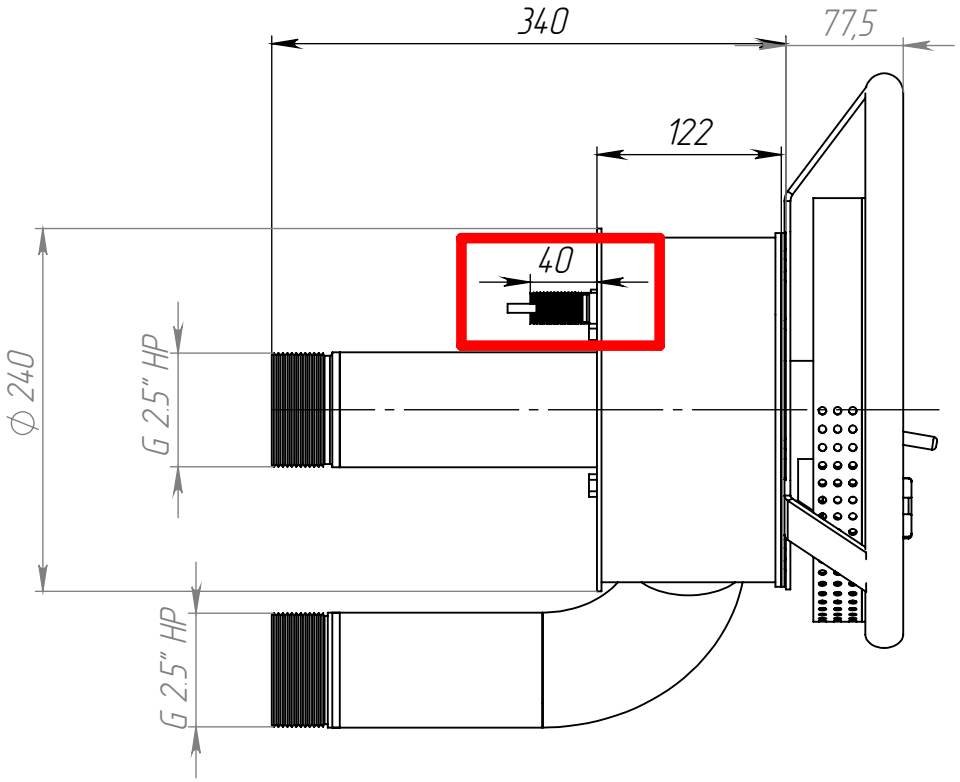

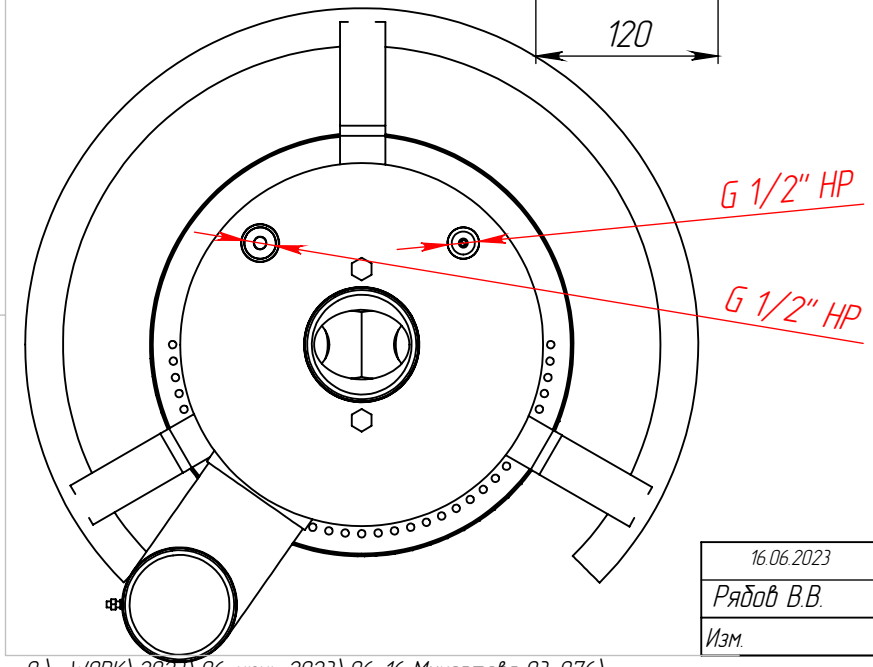

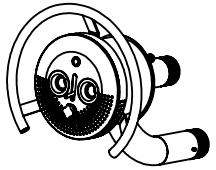

сталь AISI-316

16.06.2023			06-19 ~Мухортова 03-076 СПЕЦ-001	Лист
Рябов В.В.			ООО "Аквасектор"	1
Изм.	Подп.	Дата		

0:\~WORK\2023\06-июнь 2023\06-16 Мухортова 03-076\ | По умолчанию | Материал: | Формат А4